DISPOSITIF DE ROULAGE TANGENTIEL B36
FICHE PIECES DE RECHANGE SP130227/005-FR

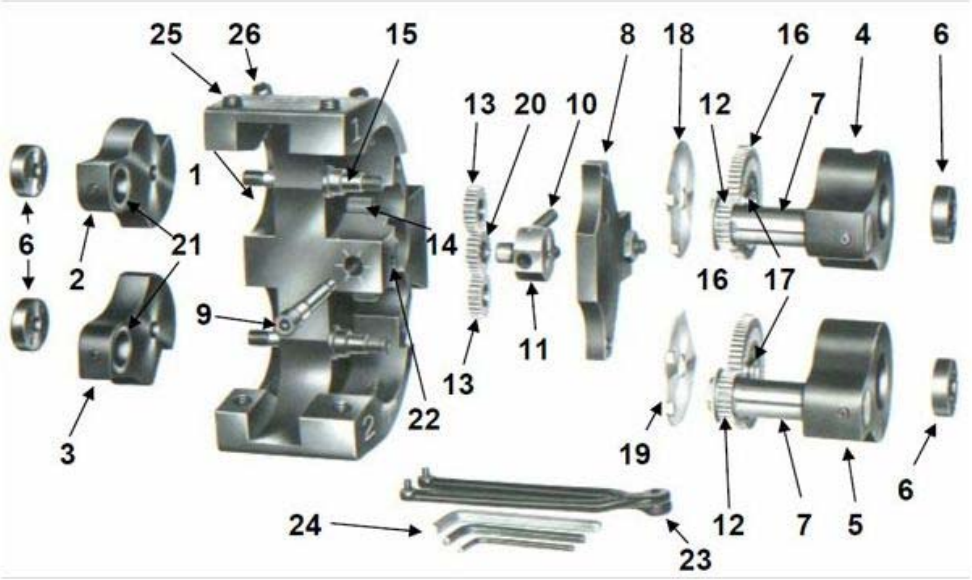

Codice	Part. N°	Descrizione
8200460	1	Corps de l'outil
8177510A	2	Bras fixe 1
8177520A	3	Bras fixe 2
8199990A	4	Bras d'engranage 1
8200000A	5	Bras d'engranage 2
8164780	6	Ecrou à fante
8164870	7	Axe à galets
8165760	8	Carter
8164840	9	Vis d'ajustage
8172090	10	Ressort de pression
8164850	11	Corps coulissant
8164790	12	Roue dentée de commande
8164800	13	Roue dentée de commande
8164830	14	Axe de palier
8164770	15	Boulon de palier pour roue dentée interméd.
8164820	16	Grande roue dentée
8164880	17	Roulement rainuré
8164750	18	Tôle de protection 1
8164760	19	Tôle de protection 2
8164810	20	Roue dentée de compensation
81X6XXX	21	Roulement rainuré
9094457	22	Tige filetée
8025501	23	Clef pour ecrou à fente
item-1709	24	Clef mâle hexagonale
8416060	25	Vis d'approche court
8416061	26	Vis
8179160	27	Bague en bronze
8200011	28A	Plaque de distance 1
8200012	28B	Plaque de distance 2
001U261	N/A	Jauge d'ajustage micrométrique